ТОО «Флоу Энерджи»

FLOW ENERGY

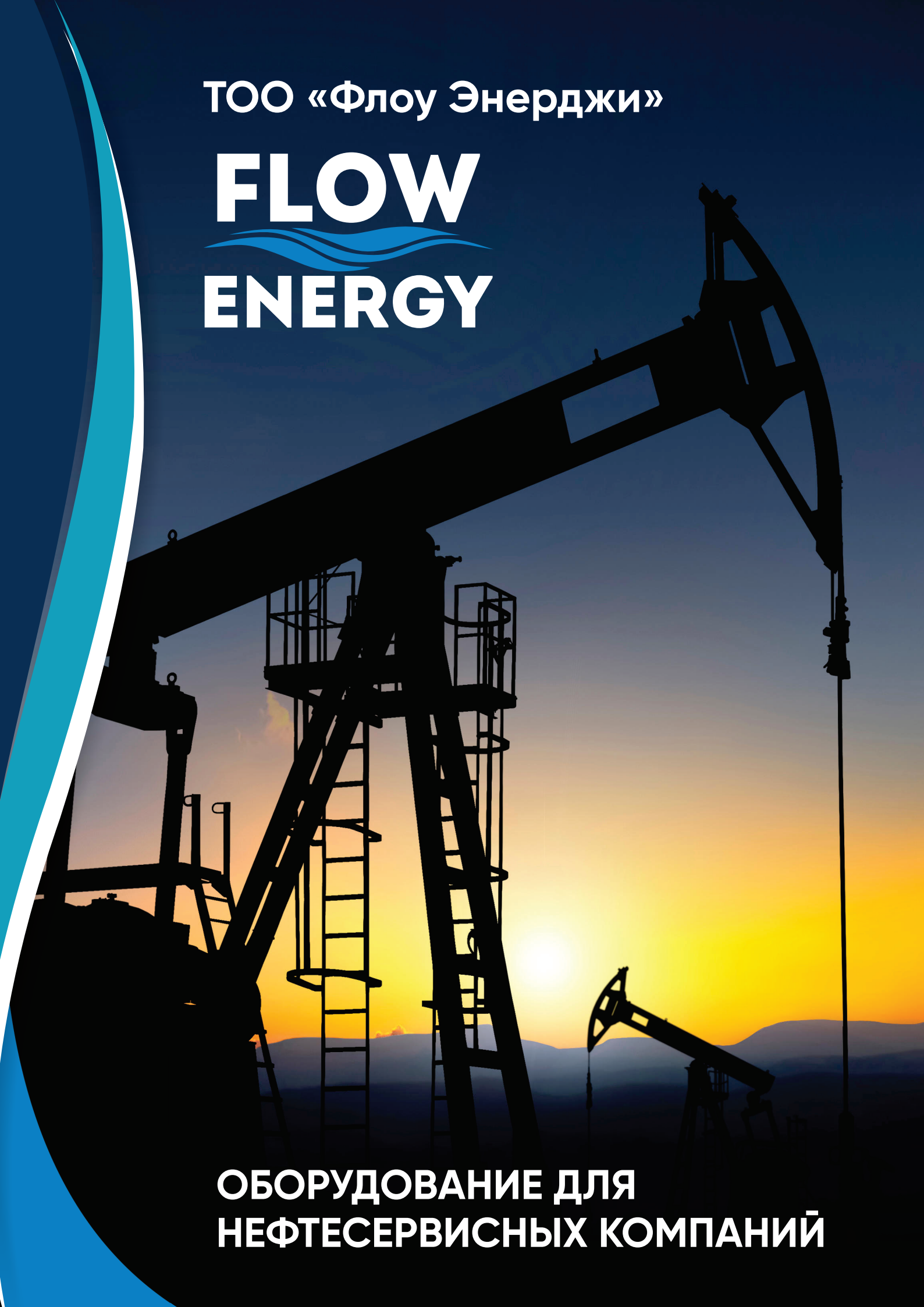

ОБОРУДОВАНИЕ ДЛЯ НЕФТЕСЕРВИСНЫХ КОМПАНИЙ

МЕМБРАННЫЕ ПНЕВМАТИЧЕСКИЕ НАСОСЫ YAMADA

Производительность: 11л/мин до 800 л/мин
Давление: до 8 бар

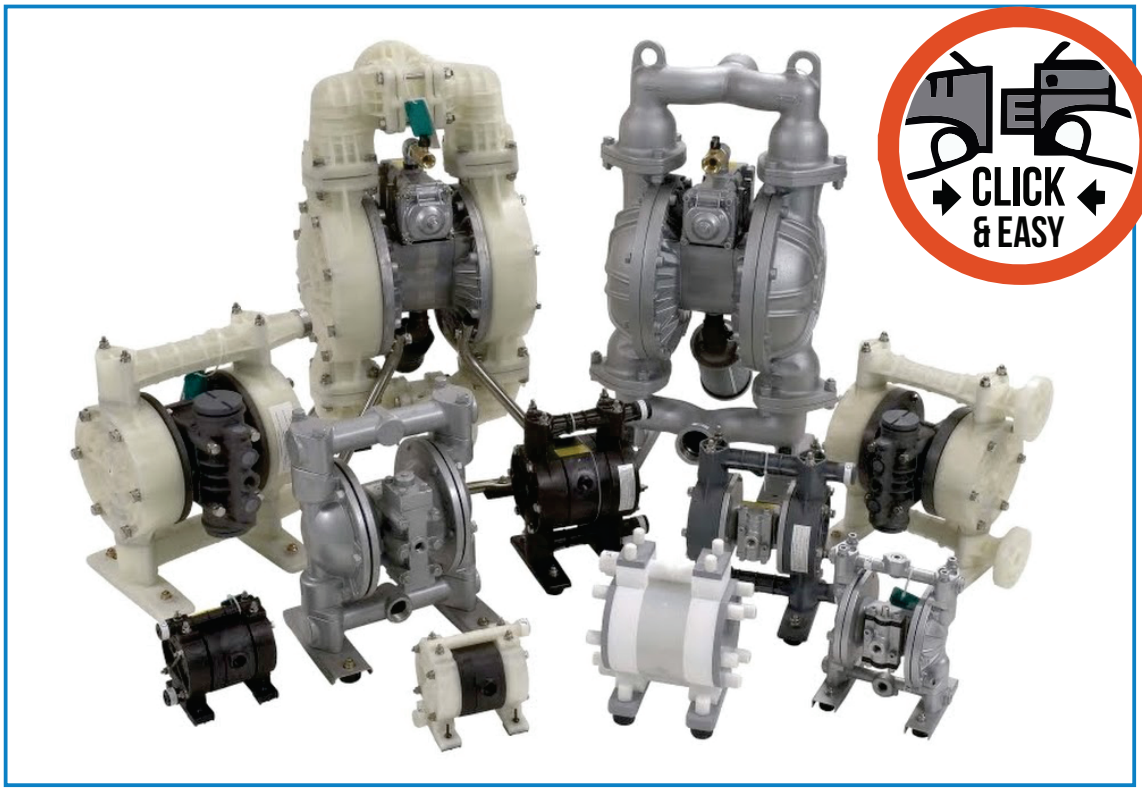

ДОЗИРУЮЩИЕ НАСОСЫ SERA

Производительность: 0,4 л/ч до 1750 л/ч
Давление до 220 бар

БОЧКОВЫЕ НАСОСЫ С ПНЕВМО/ ЭЛЕТРИЧЕСКИМ ПРИВОДОМ, А ТАКЖЕ РУЧНАЯ РАЗДАЧА

Производительность до 220 л/мин
Напор до 35 метров

до

после

МЕШАЛКИ/МИКСЕРЫ ПЕРЕНОСНЫЕ НА ПНЕВМО И ЭЛЕКТРОПРИВОДЕ ДЛЯ СМЕШИВАНИЯ ХИМ. РАСТВОРОВ

ШЛАМОВЫЕ ПНЕВМАТИЧЕСКИЕ НАСОСЫ SUPAVAC

Производительность до 35 м3/ч
Самовсас с 50 метров
Напор до 1 км.

Применение:

- Загуститель обезвоживания
- Очистка хвостохранилищ
- Устранение разливов нефти, буровых растворов, вязких нефтепродуктов, нефтешламов

КЛАПАНЫ ОБРАТНЫЕ ОСЕВОГО ПОТОКА ГИДРАВЛИЧЕСКИЕ ENVITEC

Norsok D-010 ред. 4, Таблица 34 и Norsok D-007 Приложение C, последний пункт C2, «Должны иметь дистанционное управление и иметь фиксатор открытого положения запорного устройства»

Рабочее давление: 10000 PSI, 690 бар
Порт гидравлического соединения: 1/2" NPT внутренняя
Концевые соединения: 2 1/16 дюйма -10000, уплотнительное кольцо BX 152
Тип одобрен, сертифицирован DNV
Материал: AISI 4130-75k API-6A-PSL3, AISI 4140 90KSI
Запатентованный продукт EnvitecВальцовый станок для измельчения пропантов

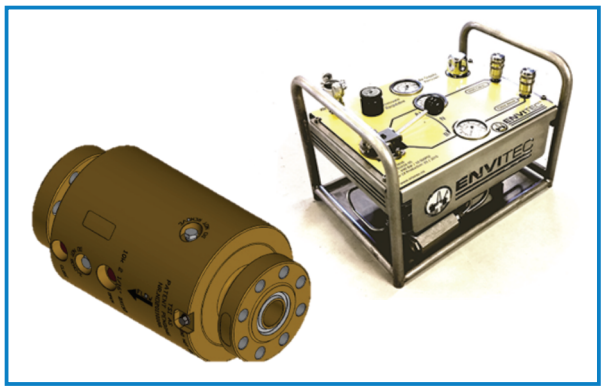

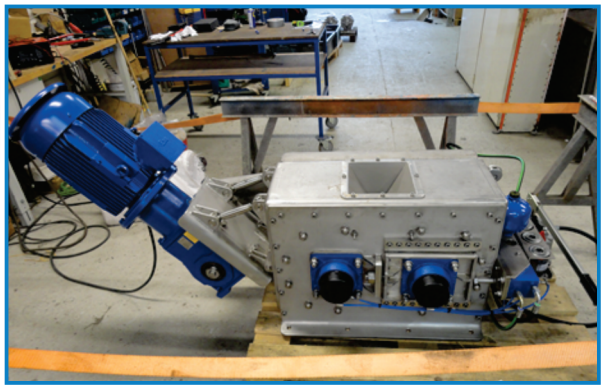

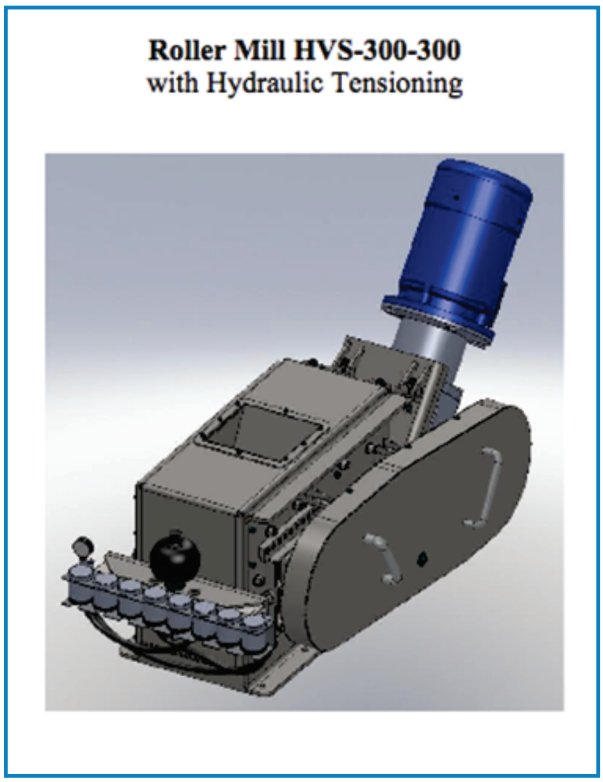

ИЗМЕЛЬЧИТЕЛЬ ШЛАМА ENVITEC HTS-700

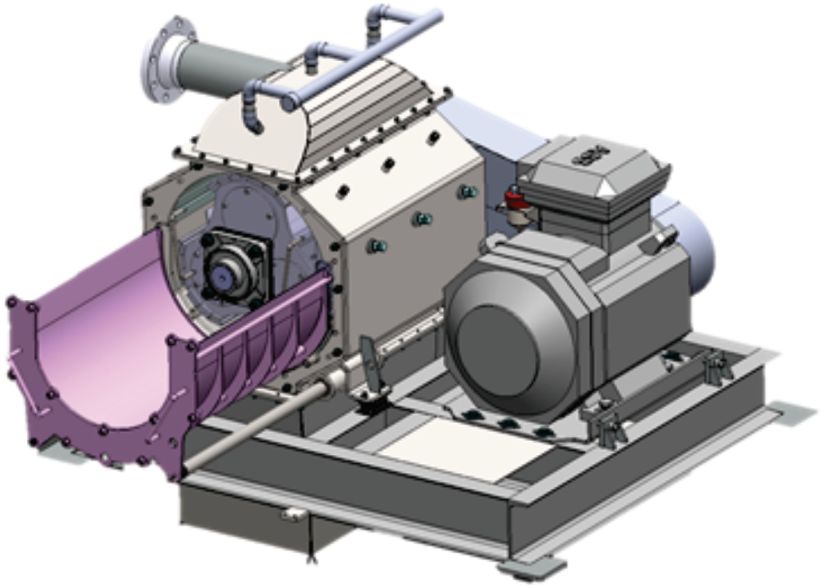

Шлам закачивается в камеру измельчения.
На роторе полностью установлены фрезы из твердого металла. Когда машина работает, продукт измельчается между неподвижными сегментами и ротором.
Измельченный продукт проходит через сито, готовое к дальнейшей обработке.

- Простая и безопасная технология.
- Легкое обслуживание
- Долговечные материалы.
- Снижение стоимости ремонтных работ.
- Измельчитель размалывает одинаково в обоих направлениях.
- Уменьшенное количество остановок производства.
- Быстрозаменяющееся сито.
- Вы можете начать процесс измельчения в кратчайшие сроки.
- Поддерживаемый поднос сита.
- Нет необходимости в инструментах для обслуживания

FLOW ENERGY

ТОО «Флоу Энерджи»

Г. НУР-СУЛТАН
ул. Н. Ондасынова, 38, офис 10
e-mail: office@flowenergy.kz
телефон: +7 7172 24 27 61

Г. ШЫМКЕНТ
e-mail: south2@flowenergy.kz,
south@flowenergy.kz
телефон: +7 701 643 69 32;
+7 701 351 37 92

Г. УСТЬ-КАМЕНОГОРСК
e-mail: east@flowenergy.kz
телефон: +7 701 351 37 93

www.flowenergy.kz